PALBAM פלבם

קיבוץ עין חרוד איחוד

פלבם היא מהחברות הוותיקות בארץ, בעלת מוניטין של למעלה משישים שנה.

מתמחה בייצור ופיתוח מוצרים מבוססי מתכת למגוון תעשיות ולקוחות, תוך הקפדה על איכות ומקצועיות ללא פשרות.

פלבם גאה בהיותה יצרנית כחול-לבן ומהווה מקור פרנסה ותעסוקה אמין ויציב לתושבי הפריפריה.

PALBAM פלבם

מדפים

מדף קונזולי בודד

אורך (מ"מ)	רוחב (מ"מ)	גובה (מ"מ)
לפי בחירת לקוח	330	330

מדף קונזולי כפול

אורך (מ"מ)	רוחב (מ"מ)	גובה (מ"מ)
לפי בחירת לקוח	330	600

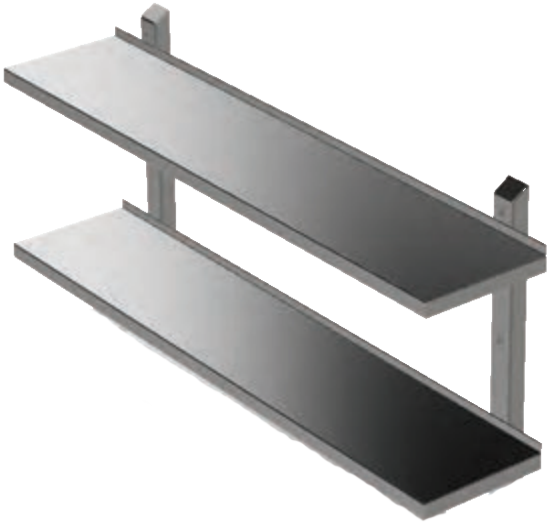

מדף ייבוש כלים

אורך (מ"מ)	רוחב (מ"מ)	גובה (מ"מ)
לפי בחירת לקוח	330	600

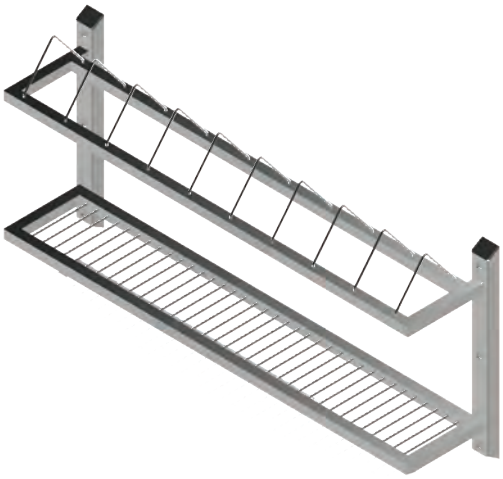

מתלה לכלים

אורך (מ"מ)	רוחב (מ"מ)	גובה (מ"מ)
לפי בחירת לקוח	250	600

PALBAM פלבם

שולחנות/כיורים

שולחן עבודה

- משטח עבודה עם/בלי מדף תחתון

שולחנות עם כיור

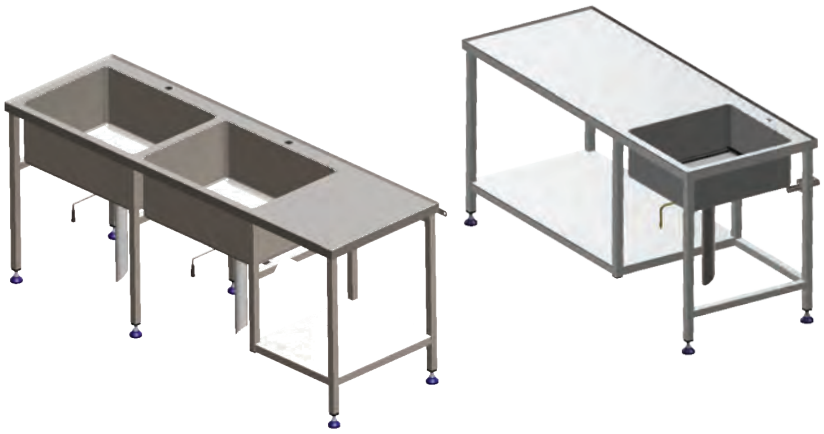

- עם /בלי מדף תחתון
- כיור במידות 45/55/25 ס"מ עם ברז כדורי "2 במוצאו
- ניתן להציב את הכיור בצד ימין, שמאל או באמצע
- ניתן להזמין גם עם קערה להדחת סירים במידות ס"מ 75/25/55

כיורים לרחיצת ידיים

כיור עם הפעלת ברך

כיור 289

פריט	מק"ט
כיור 289	73134737
כיור עם הפעלת ברך	71000919

- הכיורים מגיעים עם קונוזולות להתחברות לקיר.
- הכיורים בנויים בלחיצה ללא "תפרים", עם פינות פנימיות מעוגלות, בגימור של ליטוש מבריק.

- כולל ברז שטיפת ידיים המופעל ללא מגע יד, בהפעלה בלחיצת ברך.
- "הלבשה תחתונה" להסתרת צנרת משלושה צדדים (פתוח אל הקיר).

PALBAM פלבם

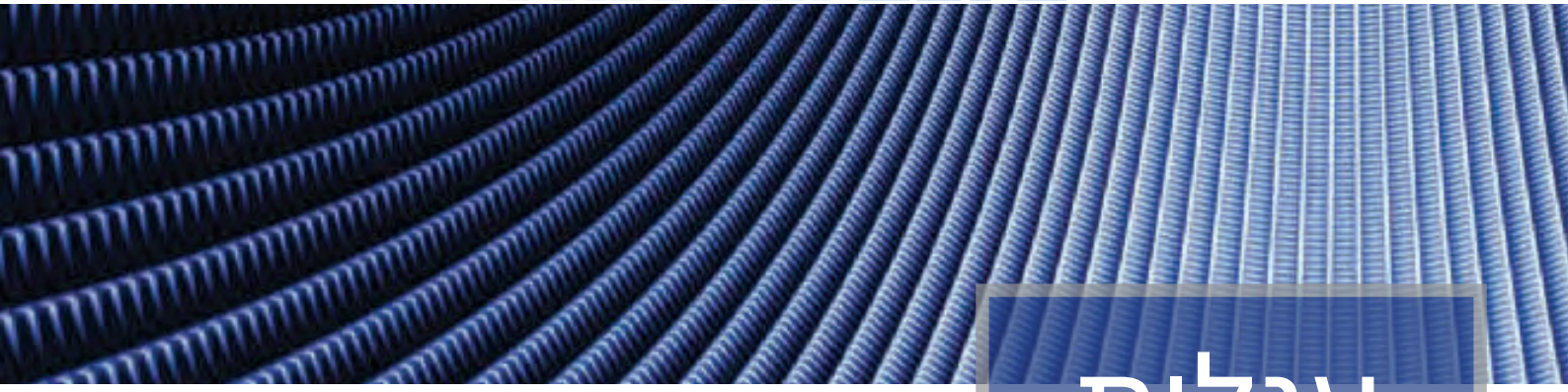

עגלות

עגלות לכלים ואחסון

עגלת סלים "דולי"

עגלה לקונטיינרים

עגלה לצלחות

עגלה למגשים +סכו"ם

עגלה למגשים +סכו"ם דו-צדדית

עגלה לייבוש צלחות

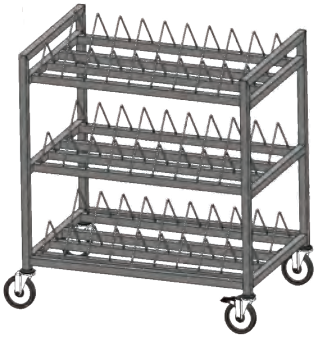

פריט	מק"ט
עגלת סלים "דולי"	43910000
עגלה לקונטיינרים	41600000
עגלה לצלחות	43600000
עגלה למגשים +סכו"ם	43300000
עגלה למגשים +סכו"ם דו-צדדית	43500000
עגלה לייבוש צלחות	4349000050

PALBAM פלבם

עגלות

עגלות מסלולים

עגלת מסלולים 36 גסטרונום

עגלת מסלולים Z לגסטרונום

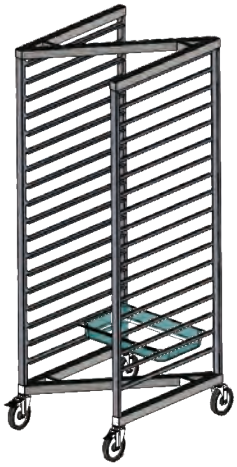

עגלת פינוי מגשים פתוחה

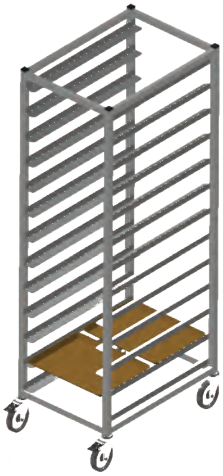

עגלת פינוי מגשים סגורה עם נירוסטה

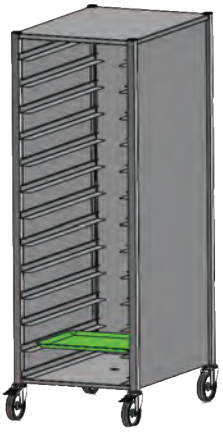

פריט	מק"ט	גודל
עגלת מסלולים 36 גסטרונום	41900000	703X618X1716
עגלת מסלולים Z לגסטרונום	41100000	705X615X1751
עגלת פינוי מגשים פתוחה	4349000014	לפי מידת המגש
עגלת פינוי מגשים סגורה עם נירוסטה	4129000003	
עגלת פינוי מגשים סגורה כולל פורמייקה	4110900004	

PALBAM פלבם

עגלות

עגלות עם מיכל

עגלה עגולה לאשפה 80 ליטר

עגלה עם מיכל פלסטיק 130 ליטר

אמבטיה ניידת מנירוסטה

פריט	מק"ט
עגלה עגולה לאשפה 80 ליטר	44300000
עגלה עם מיכל פלסטיק 130 ליטר	42100000
אמבטיה ניידת מנירוסטה	74100000

PALBAM פלבם

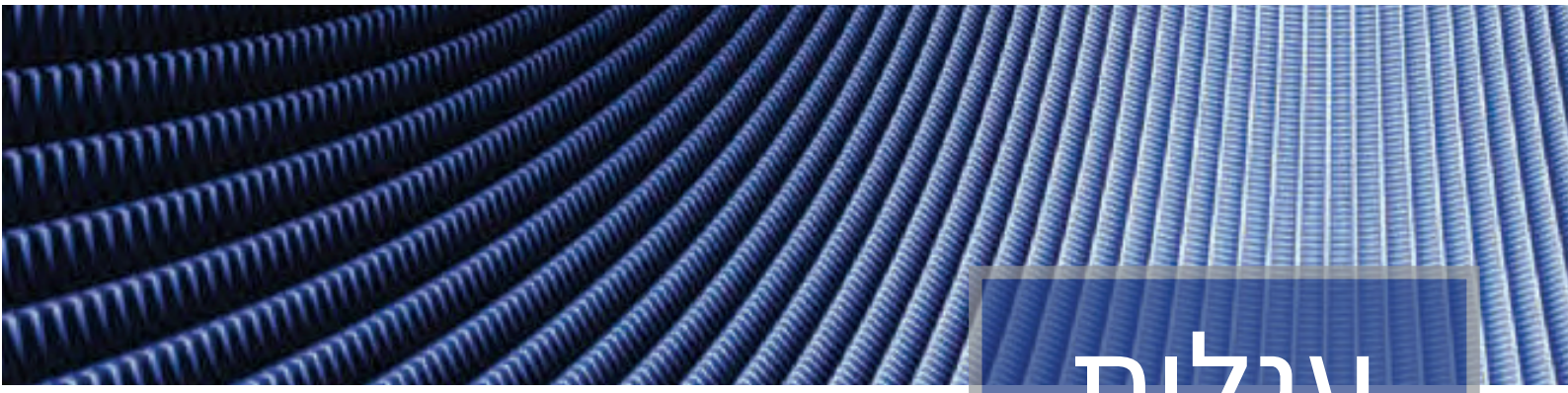

עגלות

עגלות הגשה

העגלה מיועדת לאחסון ותצוגת מזון חם/קר ותוכננה לשמש הן כעגלה עצמאית והן כחלק מקו שרות מודולרי בחדרי אוכל.

משטח העגלה מאפשר מגוון של צרופים של כלי גסטרונום בגדלים שונים מ3 עד 6 גסטרונומים.

עגלת הגשה חמה עם משטח קרמי

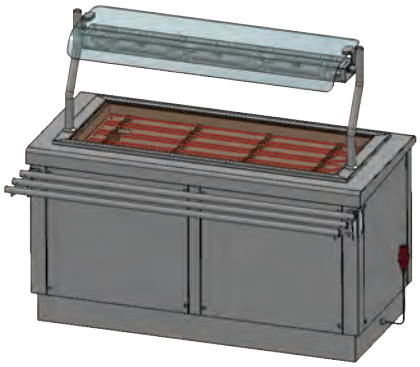

- אפשרות לאמבטיית דרופאין או משטח קרמי עם גוף חימום עליון קרמי.

עגלת הגשה קרה עם משטח קרח

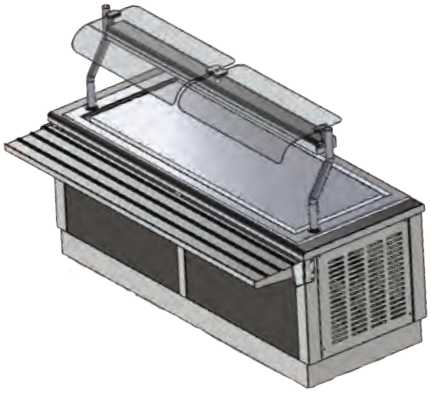

- אפשרות לאמבטיית דרופאין או משטח קרח עם יחידת קירור מובנית בתוך העגלה.

עגלת הגשה דרופאין דו-צדדית

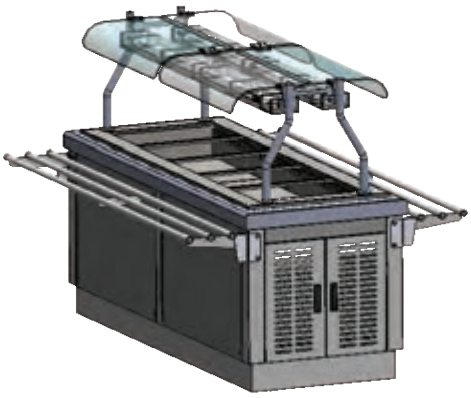

- העגלה כוללת מגן עיטוש חד צדדי או דו-צדדי (בהתאם לאופי ההגשה) עם תאורת לד וגוף חימום עליון קרמי (בעגלה החמה).
- כל משטחי היחידה הבאים במגע עם האוכל או נראים לעין, מעובדים ומלוטשים ליטוש סניטרי מעולה, נוח לניקוי ואחזקה.
- ניתן לבחור את צורת העמדה כעגלה ניידת על גלגלים קוטר 5 עם פלטות מחוברות או קבוע על רגליים מתכוננות.
- אפשרויות להוספה לבחירת הלקוח:
  פס מגשים קדמי מתקפל מצינורות ברוחב 290 מ"מ.
  מדף לצלחות מזכוכית.
  ציפוי דקורטיבי מפורמייקה צבעונית או מעוצבת.

עגלות

עגלות לשינוע והגשת מזון

עגלת חלוקת מזון עם דרופאין קירור

- עם אפשרות למתקן עליון לגסטרונומים נוספים

עגלת חלוקת מזון עם דרופאין חימום

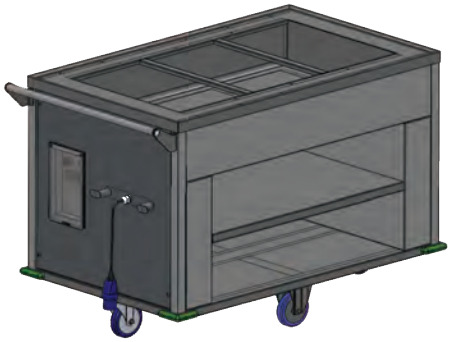

עגלת חלוקת מזון עם דרופאין וארון חימום

- כוללת ארון חימום המורכב משלושה תאים המצוידים במפזרי חום.
  בכל אחד מהתאים ניתן לאחסן עד 4 תבניות גסטרונום 1/1 עומק 100 מ"מ.
- הספק כללי: 3.6 ק"וו.
- מידות העגלה 1240x680x900.

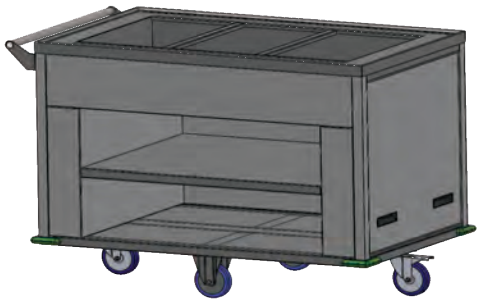

- כולל מדף תחתון לצלחות בתוך העגלה

פריט	מק"ט
עגלת חלוקת מזון עם דרופאין קירור	36800027
עגלת חלוקת מזון עם דרופאין חימום	3330000007
עגלת חלוקת מזון עם דרופאין וארון חימום	38300000

PALBAM פלבם

עגלות

תא ימין
שמירה בחום של מזון מחומם 1.1 ק"וו
7 זוגות מסילות לכלי גסטרו עד עומק 65 מ"מ או רשתות GN 1/1

תא שמאל
שמירה בקור של מזון מקורר מדחס 0.2 ק"וו
7 זוגות מסילות לכלי גסטרו עד עומק 65 מ"מ או רשתות GN 1/1

מעקה מחוט פלב"מ 6 מ"מ

שתי ידיות הסעה משני צדדי העגלה

כל אחת מהדלתות נפתחת ל-270 מעלות

לוח בקרה מרכזי

שני גלגלים 5" עם מעצור
שני גלגלים 5" ללא מעצור
שני גלגלים 5" קבועים

סגירה הרמטית עם אטימה מלאה לשמירה על חום/ קור

- הספק כללי 1.6 ק"וו
- מידות העגלה 1570x670x1074

PALBAM פלבם

עגלות

עגלות לשינוע ציוד

עגלת גבס

עגלה לקערה סטרילית

ארונית ניידת

עגלת 2 קומות

עגלת 3 קומות עם מעקה

עגלה חד קומתית בשלושה גדלים

פריט	מק"ט	גודל
עגלת גבס	PPCF0701-000	865X460X909
עגלה לקערה סטרילית	PPCY0401-000	430X400X900
ארונית ניידת	PPQC6047-000	600X470X850
עגלת 2 קומות	PPCU0901-000	865X560X923
עגלת 3 קומות עם מעקה	PPCU0901-000	865X560X923
עגלה חד קומתית בשלושה גדלים	PPCU0781-000	851X460X840
	PPCU0902-000	921X520X960
	PPCU1021-000	991X610X1080

PALBAM פלבם

ארונות

ארון מאוורר

ארון מגירות מאוורר

ארון מגירות

ארון נמוך עם מגירות

ארון ארבע דלתות

פריט	מק"ט	גודל
ארון מאוורר	PKJF1100-000	1100x600x2160
ארון מגירות מאוורר	PKJD1200-000	1200x600x2100
ארון מגירות	PKJD0800-000	800x600x2200
ארון נמוך עם מגירות	PKJD1400-000	1400x600x1000
ארון ארבע דלתות 3 גדלים	PKJF0800-000	800x600x2200
	PKJF1000-000	1000x600x2200
	PKJF1200-000	1200x600x2200

PALBAM פלבם

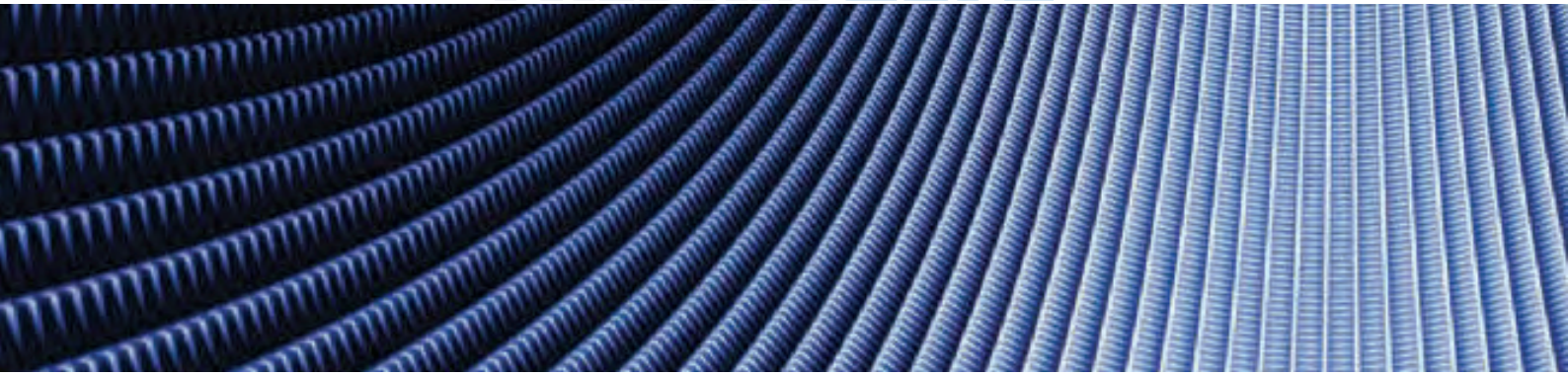

לפרטים ויצירת קשר:

יהודה סיסו | מנהל שיווק ומכירות

נייד: 052-2378649 טלפון במשרד: 04-6530795/772/700

yudas@palbam.co.il